Kollias Industrial Doors

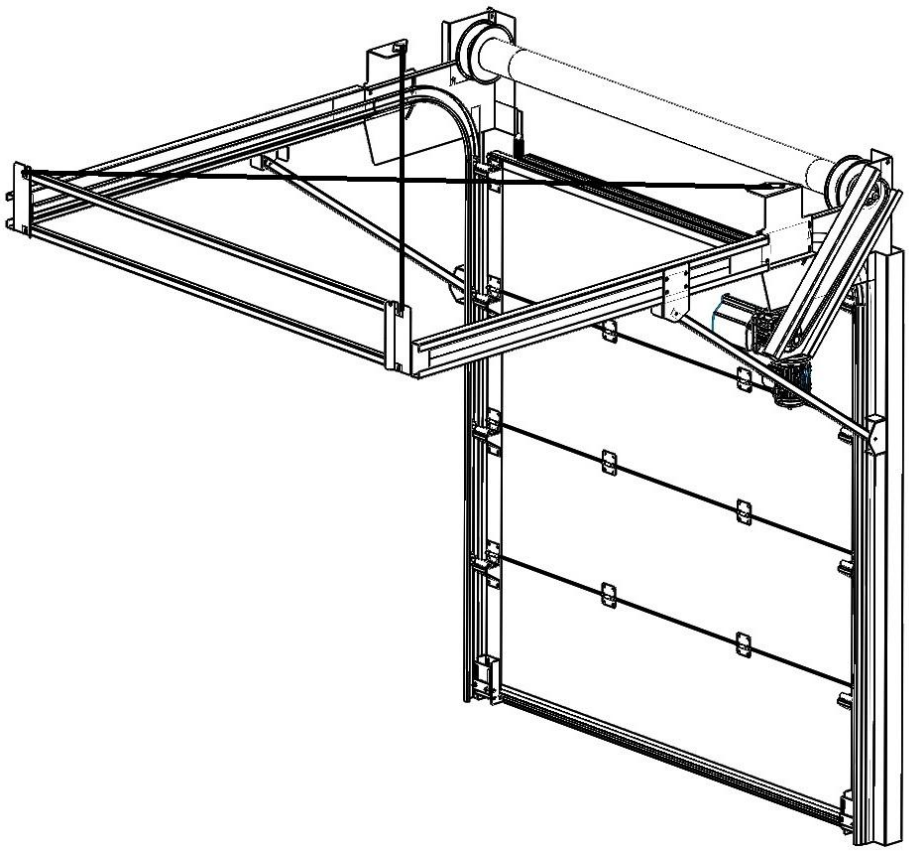

ΟΔΗΓΙΕΣ ΤΟΠΟΘΕΤΗΣΗΣ ΒΙΟΜΗΧΑΝΙΚΗΣ ΣΠΑΣΤΗΣ ΠΟΡΤΑΣ ΜΟΝΟΥ ΟΔΗΓΟΥ D90

Η εταιρεία **Κόλλιας ΕΠΕ** στα πλαίσια της υποστήριξης προς τους πελάτες της και της βέλτιστης αξιοποίησης των προϊόντων της, δημιούργησε τον παρακάτω οδηγό εγκατάστασης για Βιομηχανική Σπαστή Πόρτα Μονού Οδηγού. Για την ανάδειξη της υψηλής ποιότητας του προϊόντος, ο τρόπος τοποθέτησης και σωστής λειτουργίας αποτελεί βασικό στοιχείο για την αποφυγή φθορών και δυσλειτουργιών. Στα βήματα που ακολουθούν περιγράφεται αναλυτικά η διαδικασία τοποθέτησης **Βιομηχανικής Σπαστής Πόρτας Μονού Οδηγού Κόλλιας**. Θεωρούμε ότι οι οδηγίες αυτές θα βοηθήσουν και θα διευκολύνουν σημαντικά, τόσο τους πελάτες μας, όσο και τα συνεργεία τοποθέτησης.

ΣΤΟΙΧΕΙΑ ΔΙΑΤΑΞΗΣ ΒΙΟΜΗΧΑΝΙΚΗΣ ΣΠΑΣΤΗΣ ΠΟΡΤΑΣ ΜΟΝΟΥ ΟΔΗΓΟΥ

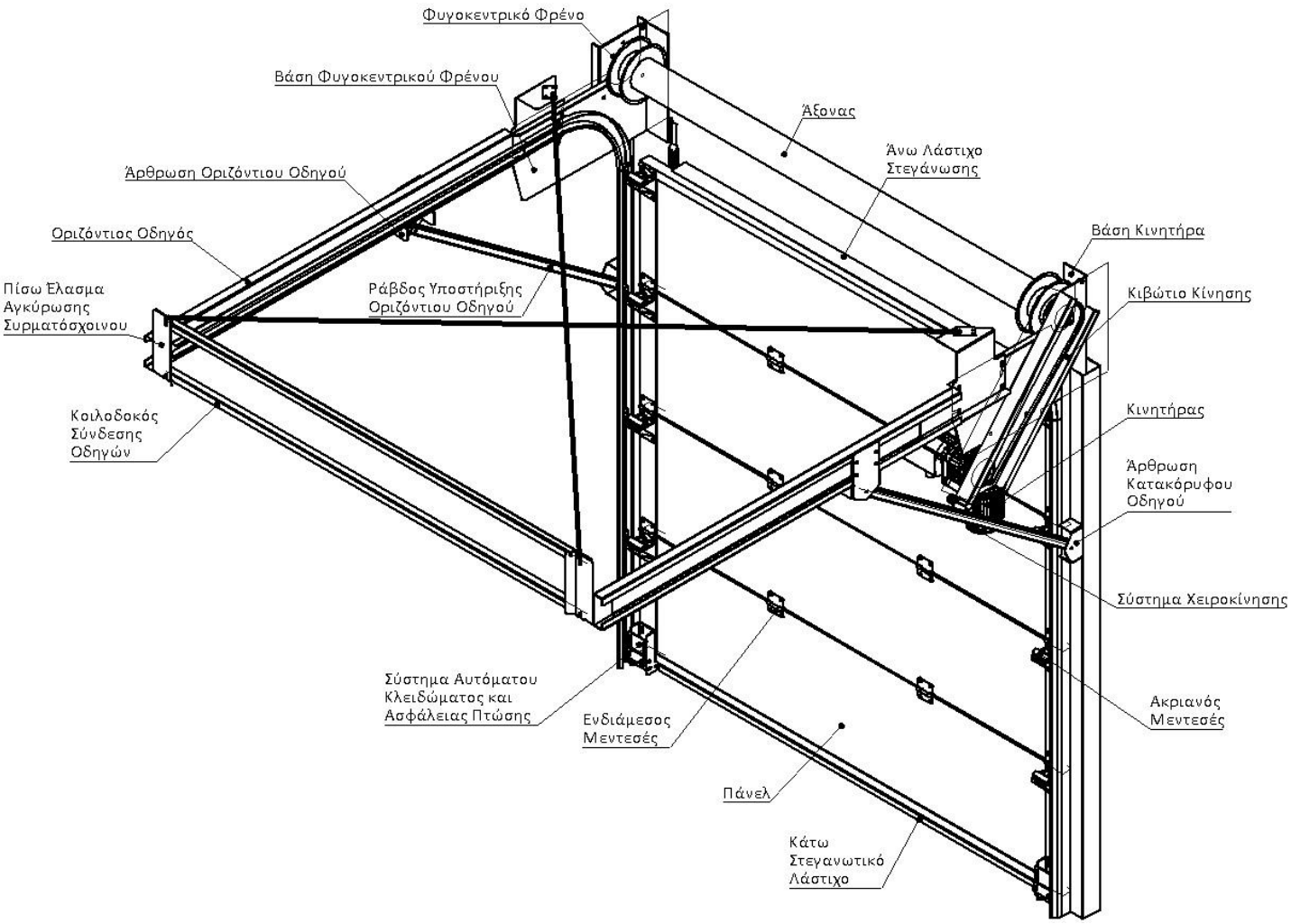

Διεύθυνση :
3ο χλμ. Εθνικής Οδού Κατερίνης Θεσσαλονίκης
Κατερίνη

Ταχυδρομική Διεύθυνση:
ΤΘ : 91
60100, Κατερίνη

Τηλ: +30 23510 36036
Φαξ: +30 23510 45630
Web: www.kollias-doors.gr

Βήμα 1 : Βασικοί Έλεγχοι πριν την Τοποθέτηση της Σπαστής Πόρτας

Σε πρώτη φάση πρέπει να βεβαιωθούμε ότι ο χώρος δεξιά και αριστερά του ανοίγματος καθώς και το ολικό ύψος επαρκεί για την τοποθέτηση των οδηγών. Η μέθοδος διαστασιολόγησης του πλάτους και του ύψους της σπαστής πόρτας αναλύεται στην εικόνα 1. (οι διαστάσεις δίνονται σε εκατοστά (cm))

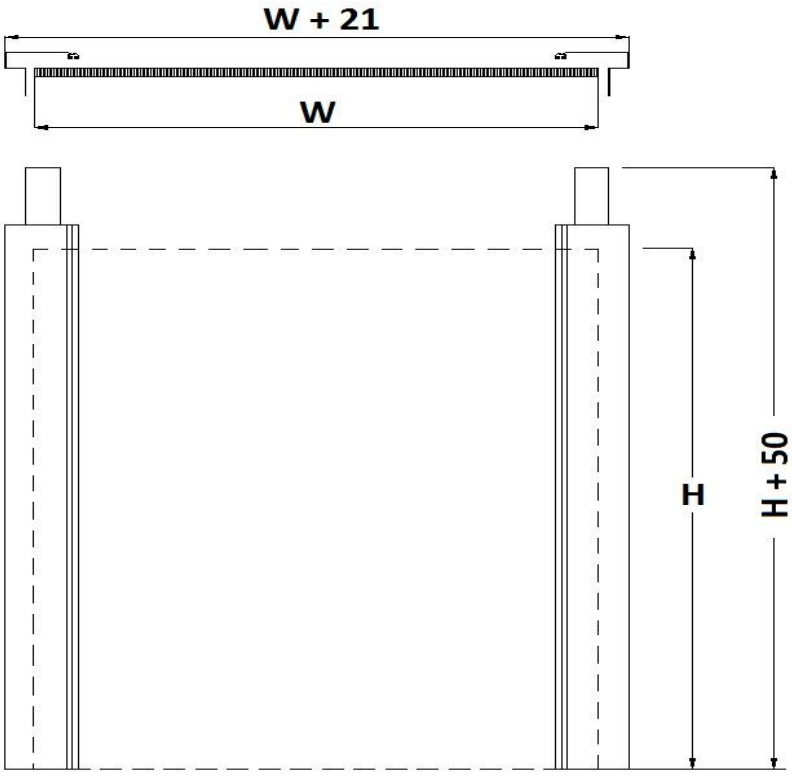

Εικόνα 1

όπου W: Πλάτος του Πάνελ

H : Ύψος Κατακόρυφου Οδηγού

Το δεύτερο στάδιο ελέγχου σχετίζεται με την ενδεχόμενη κλίση του δαπέδου και τις διορθωτικές κινήσεις στις οποίες πρέπει να προβούμε. Σε περίπτωση που το δάπεδο παρουσιάζει κλίση κόβουμε το κάτω τμήμα του οδηγού ο οποίος πρόκειται να τοποθετηθεί στην θέση με το μεγαλύτερο υψόμετρο (εικόνα 2). Σε περίπτωση όπου η υψομετρική διαφορά υπερβαίνει τα 5cm, τότε ή θα προβούμε σε κοπή του ανώτερου φύλλου πάνελ, ή θα επιτρέψουμε στην πόρτα να τερματίζει ψηλότερα, οπότε δεν θα εφάπτεται όλο το μήκος του ελαστικού στεγάνωσης στο δάπεδο.

Διεύθυνση : 3ο χλμ. Εθνικής Οδού Κατερίνης Θεσσαλονίκης Κατερίνη

Ταχυδρομική Διεύθυνση: ΤΘ : 91 60100, Κατερίνη

Τηλ: +30 23510 36036
Φαξ: +30 23510 45630
Web: www.kollias-doors.gr

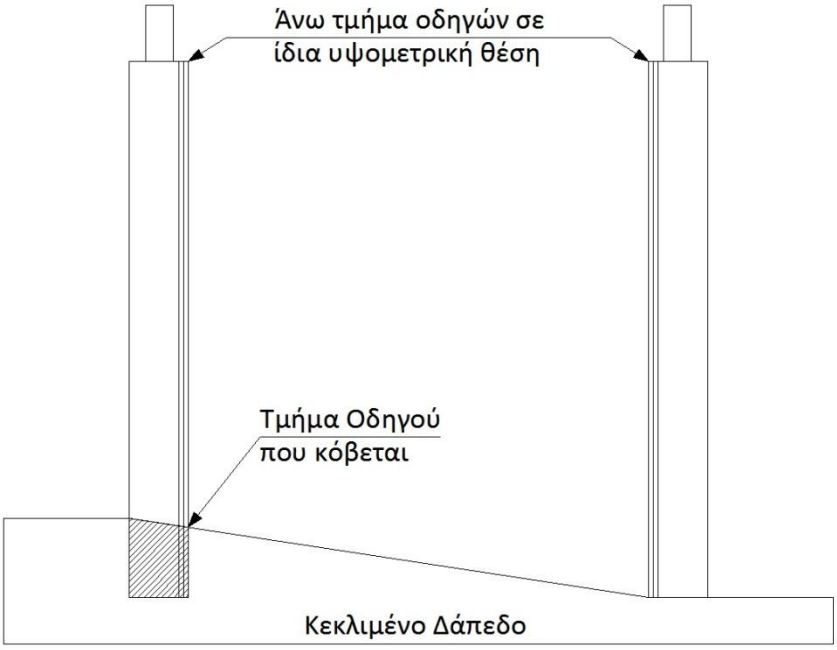

Εικόνα 2

<u>Βήμα 2 : Τοποθέτηση Κατακόρυφων Οδηγών Σπαστής Πόρτας</u>

Εφόσον αρχικά έχουμε ορίσει το ακριβές σημείο τοποθέτησης των οδηγών, σηκώνουμε τον ένα εκ των δύο και με οργάνων ελέγχου (αλφάδι ή Laser), ρυθμίζουμε την θέση αυτού, ώστε να εξασφαλιστεί απόλυτη καθετότητα σε όλες τις διευθύνσεις. Στηρίζουμε τον οδηγό ανάλογα με την υποδομή του κτιρίου με βίδες, με βύσματα ή με συγκόλληση, τα οποία εφαρμόζονται ανά μέτρο μήκους του οδηγού. Ιδιαίτερη προσοχή απαιτείται ώστε τα στοιχεία στήριξης των οδηγών να μην εισέρχονται στον χώρο κίνησης του ιμάντα, όπου πιθανόν λόγο τριβής να του προκαλέσουν φθορά.

<u>Τοποθέτηση Οδηγού Πρόσωπο στον Τοίχο Τοποθέτηση Οδηγού Πίσω από τον Τοίχο</u>

Εικόνα 3

Διεύθυνση :
3°χλμ. Εθνικής Οδού Κατερίνης Θεσσαλονίκης
Κατερίνη

Ταχυδρομική Διεύθυνση:
ΤΘ : 91
60100, Κατερίνη

Τηλ: +30 23510 36036
Φαξ: +30 23510 45630
Web: www.kollias-doors.gr

Βήμα 3 : Καθορισμός Απόστασης Μεταξύ των Οδηγών

Σηκώνουμε τον δεύτερο οδηγό και πραγματοποιούμε τις αντίστοιχες ενέργειες με τον πρώτο. Για να οριστεί με ασφάλεια η απόσταση μεταξύ των οδηγών, προτείνεται να πραγματοποιούνται μετρήσεις τόσο στην άνω, όσο και στην κάτω πλευρά του οδηγού όπως φαίνεται στην εικόνα 4. Όπως και στον πρώτο οδηγό, ιδιαίτερη προσοχή απαιτείται ώστε τα στοιχεία στήριξης των οδηγών να μην εισέρχονται στον χώρο κίνησης του ιμάντα, όπου πιθανών λόγο τριβής να του προκαλέσουν φθορά.

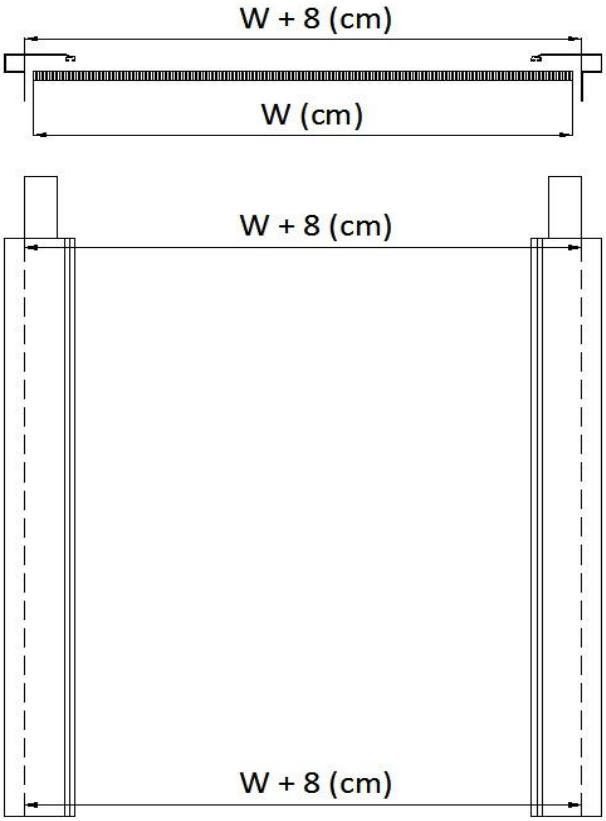

Εικόνα 4

Βήμα 4 : Τοποθέτηση Μετόπης

Σε περίπτωση που υπάρχει πρόβλεψη για τοποθέτηση μετόπης, την αναρτούμε και την προσαρμόζουμε στην άνω εξωτερική πλευρά των οδηγών σε ύψος H - 3 (cm) (εικόνα 1). Την συγκρατούμε επάνω στους οδηγούς βιδώνοντας σε σημείο της επιλογής μας είτε εσωτερικά, είτε εξωτερικά. Στην περίπτωση που η βίδα τοποθετηθεί εξωτερικά απαιτείται προσοχή, ώστε ο κορμός της να μην εισέρχεται στον χώρο κίνησης του ιμάντα, όπου πιθανών λόγο τριβής να του προκαλέσουν φθορά.

Διεύθυνση :
3ο χλμ. Εθνικής Οδού Κατερίνης Θεσσαλονίκης
Κατερίνη

Ταχυδρομική Διεύθυνση:
ΤΘ : 91
60100, Κατερίνη

Τηλ: +30 23510 36036
Φαξ: +30 23510 45630
Web: www.kollias-doors.gr

Βήμα 5 : Ανάρτηση του Άξονα και προσαρμογή στις βάσεις

Ανυψώνουμε την διάταξη μετάδοσης κίνησης (Άξονας, Κινητήρας, Μειωτήρας, και Φυγοκεντρικό Φρένο) (εικόνα 5) και προσεχτικά την προσαρμόζουμε στις βάσεις των κατακόρυφων οδηγών. Ρυθμίζουμε τόσο την θέση του κιβώτιου μετάδοσης κίνησης, όσο και του στοιχείου συγκράτησης του φυγοκεντρικού φρένου, ώστε οι οπές τους να συμπέσουν με αυτές των βάσεων των οδηγών και στην συνέχεια τοποθετούμε τις βίδες (εικόνα 6).

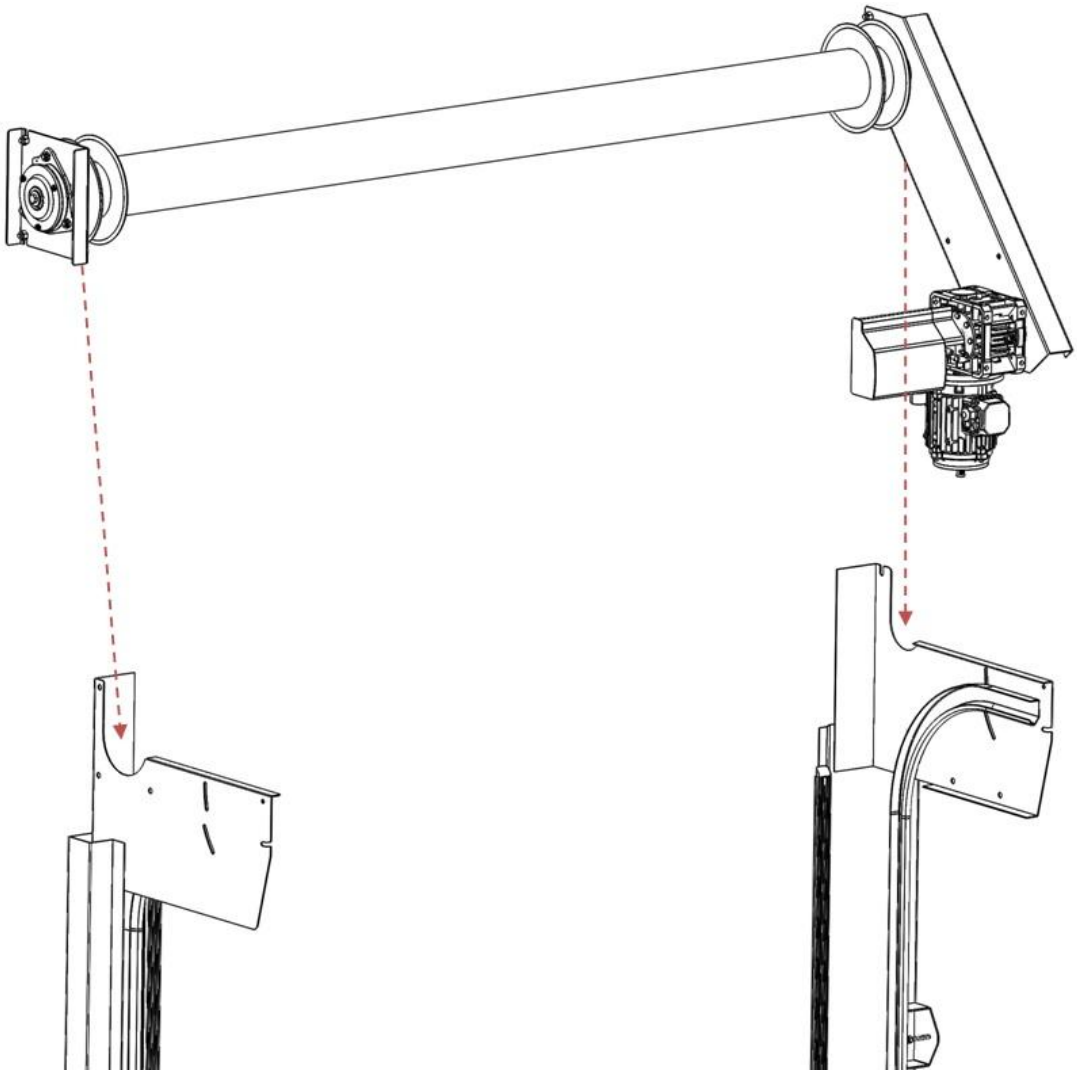

Εικόνα 5

Διεύθυνση :
3ο χλμ. Εθνικής Οδού Κατερίνης Θεσσαλονίκης
Κατερίνη

Ταχυδρομική Διεύθυνση:
ΤΘ : 91
60100, Κατερίνη

Τηλ: +30 23510 36036
Φαξ: +30 23510 45630
Web: www.kollias-doors.gr

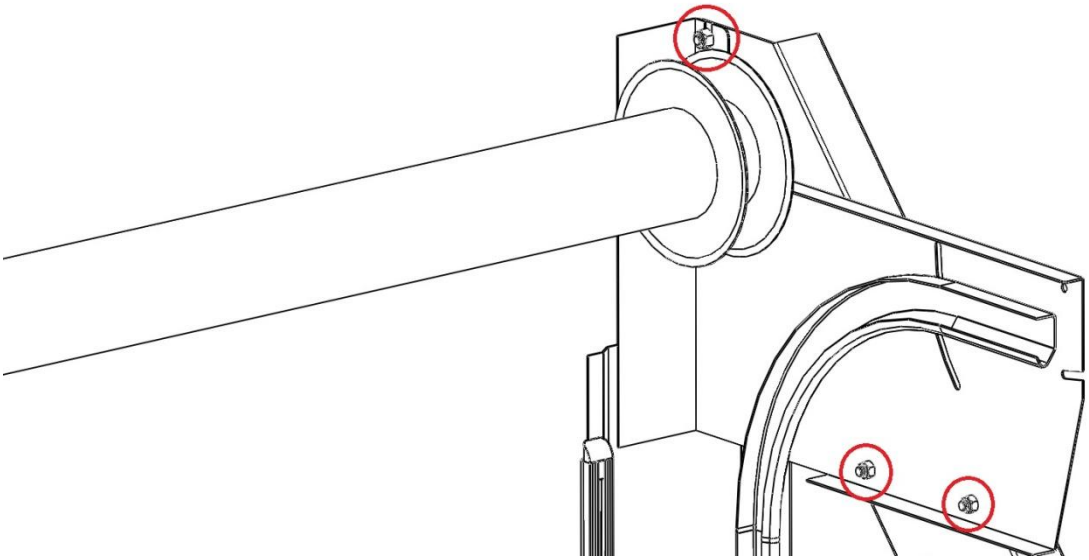

Εικόνα 6

<u>Βήμα 6 : Τοποθέτηση Οριζόντιων Οδηγών</u>

Προσαρμόζουμε την τροχιά του οριζόντιου οδηγού, στην υποδοχή που υπάρχει στην άκρη της τροχιάς του κατακόρυφου οδηγού, και σταθεροποιούμε βιδώνοντας ελαφρώς με βίδες στις θέσεις 1 έως 4 (εικόνα 7).

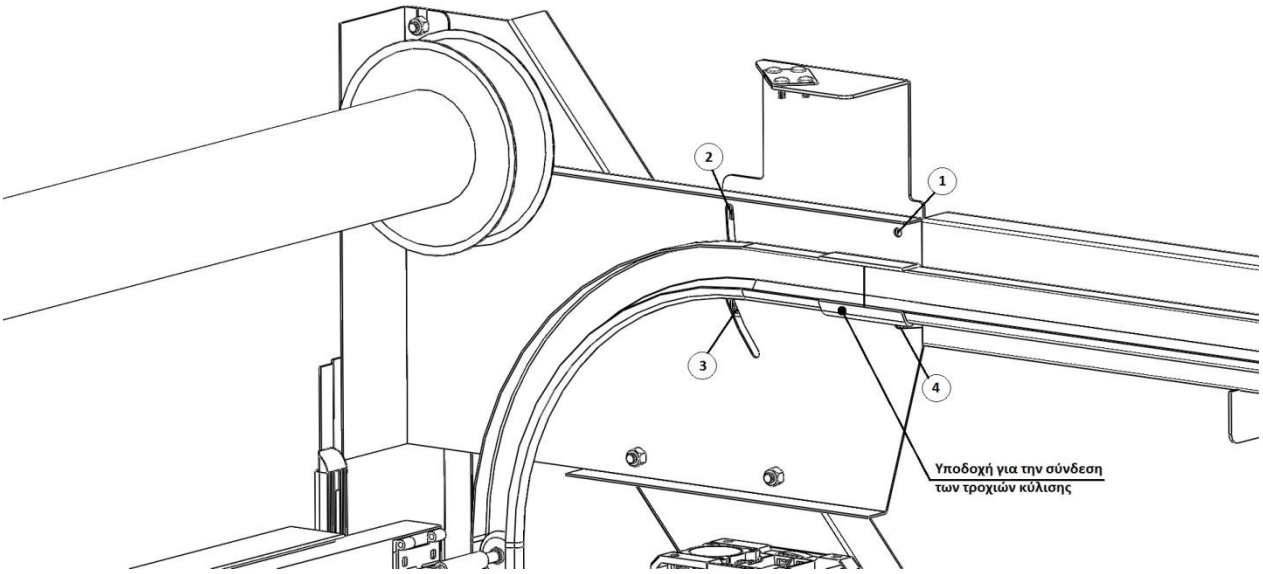

Εικόνα 7

Διεύθυνση :
3ο χλμ. Εθνικής Οδού Κατερίνης Θεσσαλονίκης
Κατερίνη

Ταχυδρομική Διεύθυνση:
ΤΘ : 91
60100, Κατερίνη

Τηλ: +30 23510 36036
Φαξ: +30 23510 45630
Web: www.kollias-doors.gr

Στην συνέχεια συνδέουμε αρχικά την ράβδο υποστήριξης στην άρθρωση του κατακόρυφου οδηγού και κατόπιν περιστρέφοντας την, την φέρνουμε σε επαφή με την άρθρωση του οριζόντιου οδηγού (εικόνα 8). Η εργασία στήριξης των οριζόντιων οδηγών ολοκληρώνεται με την σύσφιξη των κοχλιών 1 έως 4 (εικόνα 7), καθώς και αυτών που συγκρατούν την ράβδο υποστήριξης στις αρθρώσεις).

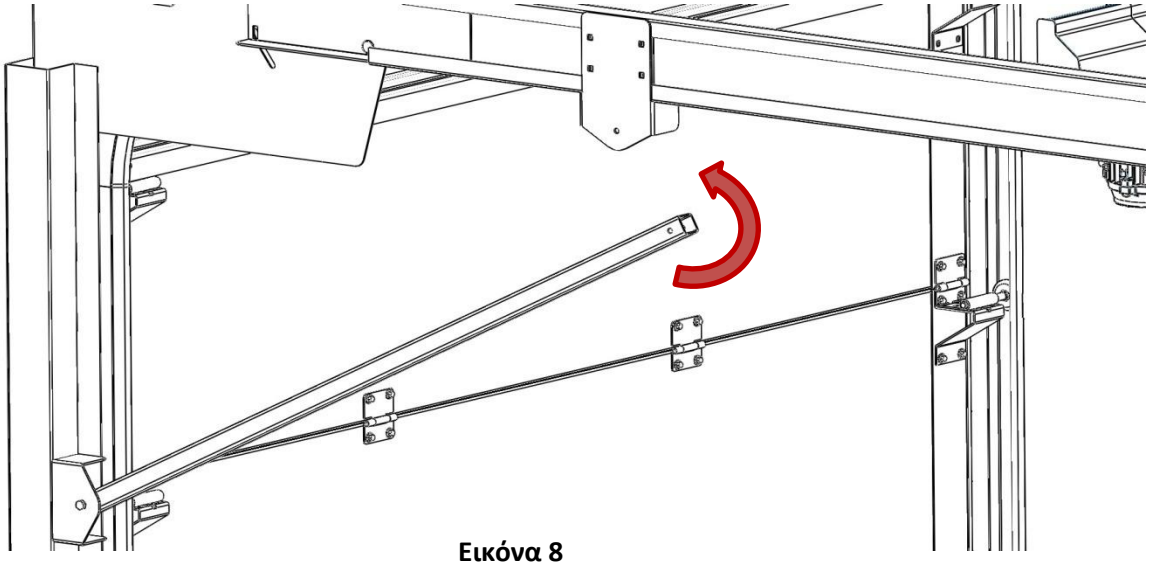

Εικόνα 8

Μετά την ολοκλήρωση της στήριξης των οριζόντιων οδηγών, προσαρμόζουμε και στηρίζουμε στα άκρα αυτών τους κοιλοδοκούς (B1 -B2), όπως φαίνεται στην εικόνα 9.

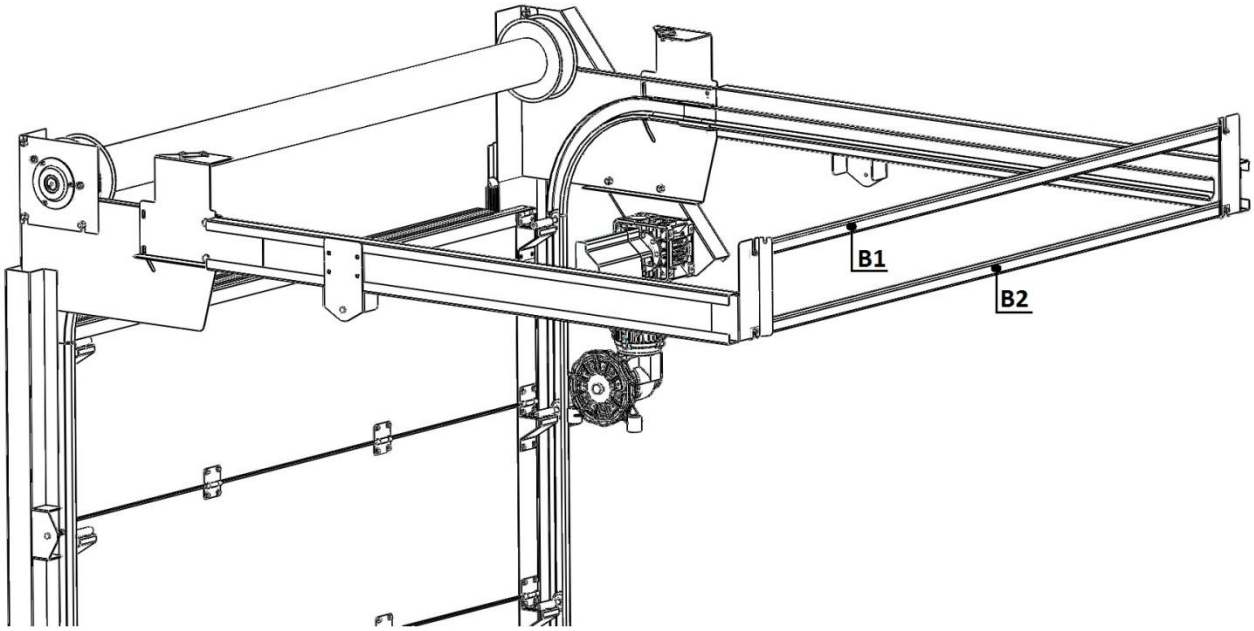

Εικόνα 9

Διεύθυνση :
3ο χλμ. Εθνικής Οδού Κατερίνης Θεσσαλονίκης
Κατερίνη

Ταχυδρομική Διεύθυνση:
ΤΘ : 91
60100, Κατερίνη

Τηλ: +30 23510 36036
Φαξ: +30 23510 45630
Web: www.kollias-doors.gr

Βήμα 7 : Ευθυγράμμιση και Στήριξη Οριζόντιων Οδηγών

Για την εξασφάλιση της καθετότητας των οριζόντιων οδηγών, σε σχέση με τους κατακόρυφους, χρησιμοποιούνται συρματόσχοινα, τα οποία αρχικά αγκυρώνονται στο πίσω έλασμα αγκύρωσης, κατόπιν διέρχονται και συγκρατούνται από το έλασμα σύσφιξης του μπροστινού ελάσματος αγκύρωσης και τέλος ρυθμίζονται μέσω του ρυθμιστικού κοχλία στο πίσω έλασμα αγκύρωσης (εικόνα 10).

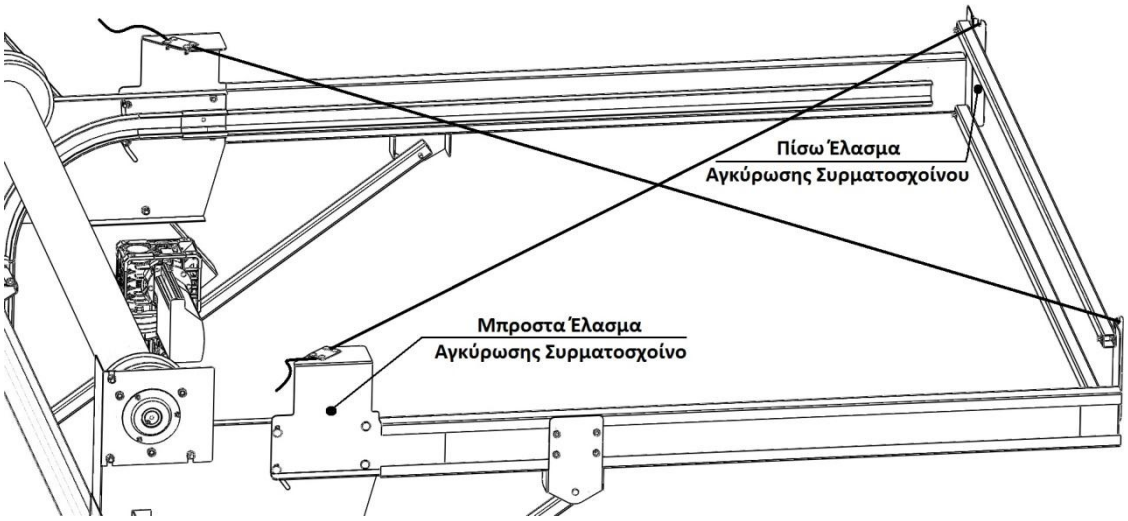

Εικόνα 10

Η στήριξη των οριζόντιων οδηγών, μέχρι το μήκος των 3m επιτυγχάνεται μόνο με την χρήση της ράβδου υποστήριξης (σύστημα αυτοστήριξης). Από το μήκος των 3m και άνω, προτείνεται οι οριζόντιοι οδηγοί να αναρτώνται και από την οροφή του κτιρίου, ώστε να μειώνεται η καταπόνηση τους, όταν η πόρτα έχει ανέβει.

Βήμα 8 : Καθορισμός της Ορθής Φοράς Περιστροφής του Άξονα

Αρχικά συνδέουμε τον ηλεκτρονικό πίνακα με τον κομβιοδόχο χειροκίνητου χειρισμού (εικόνα 11), προσέχοντας το ΚΑΦΕ καλώδιο να συνδεθεί με το κομβίο ΑΝΟΔΟΥ και το ΚΙΤΡΙΝΟ καλώδιο με το κομβίο ΚΑΘΟΔΟΥ. Κατόπιν τροφοδοτούμε τον πίνακα με τριφασικό ρεύμα και ξεκινάμε την διαδικασία της ρύθμισης των τερματικών.

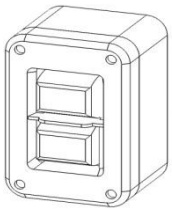

Εικόνα 11

Η ορθή σύνδεση των φάσεων επικυρώνεται με το πράσινο χρώμα της ενδεικτικής λυχνίας που φέρει ο κορμός της πλακέτα. Η Βιομηχανική Πολύσπαστη Πόρτα εξοπλίζεται με ηλεκτρονικό πίνακα (τύπος πίνακα FBM-1), ο οποίος είναι εφοδιασμένος με σύστημα ελέγχου ασυμμετρίας και διαδοχής των

Διεύθυνση :
3ο χλμ. Εθνικής Οδού Κατερίνης Θεσσαλονίκης
Κατερίνη

Ταχυδρομική Διεύθυνση:
ΤΘ : 91
60100, Κατερίνη

Τηλ: +30 23510 36036
Φαξ: +30 23510 45630
Web: www.kollias-doors.gr

φάσεων. Η παρούσα διάταξη προστατεύει από την λανθασμένη σύνδεση στο δίκτυο, αποτρέποντας την πόρτα να κινηθεί με αντίθετη φορά, προκαλώντας πρόβλημα στους τερματικούς διακόπτες.

Βήμα 9 : Τοποθέτηση του Κατώτερου Φύλλου Πάνελ και Προσαρμογή των Ακριανών Μεντεσέδων

Η σύνθεση του κινούμενου τμήματος της διάταξης, ξεκινάει με την τοποθέτηση του κατώτερου φύλλου πάνελ (κάτω πάνελ: πάνελ με λάστιχο δαπέδου), το οποίο προσαρμόζεται ενδιάμεσα των κατακόρυφων οδηγών και εδράζεται στο δάπεδο. Στην συνέχεια βιδώνουμε τους ακριανούς μεντεσέδες, προσαρμόζουμε το ροδάκι στον οδηγό και τέλος τοποθετούμε τον ρυθμιστή απόστασης επάνω στον μεντεσέ και τον συγκρατούμε ελαφρός με βίδες (εικόνα 12). Κατόπιν μετατοπίζουμε με το χέρι μας το πάνελ ώστε να έρθει σε επαφή με το βουρτσάκι (όχι σφιχτή επαφή) και σφίγγουμε τις βίδες του ρυθμιστή, ώστε το πάνελ να συγκρατηθεί στην θέση αυτή.

Σημείωση : Ενδέχεται η φορά τοποθέτησης του ρυθμιστή, στους μεντεσέδες των ανώτερων φύλλων πάνελ, να αλλάξει, ώστε να διατηρηθεί σταθερή απόσταση αυτών ως προς τους κατακόρυφους οδηγούς.

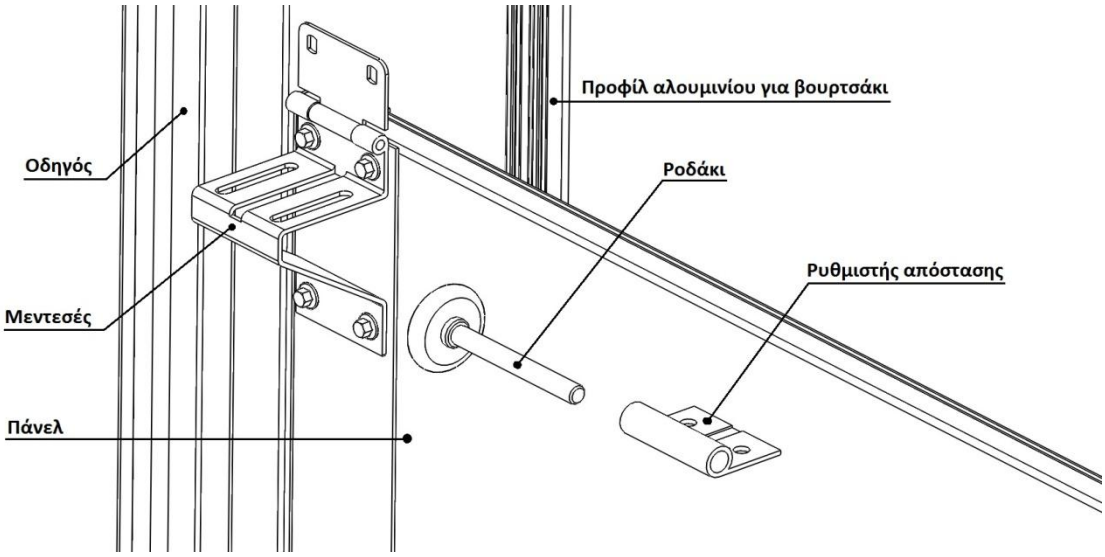

Εικόνα 12

Βήμα 10 : Τοποθέτηση του Συστήματος Ασφάλισης του Ιμάντα

Τοποθετούμε το ροδάκι στο σύστημα ασφάλισης του ιμάντα και στην συνέχεια το προσαρμόζουμε στις αντίστοιχες οπές του κάτω τμήματος του κάτω πάνελ. Για ευκολία στη τοποθέτηση προτείνεται η πόρτα να ανυψωθεί κατά 15-20cm από το έδαφος και να συγκρατηθεί στην θέση αυτή (εικόνα 13).

Διεύθυνση :
3ο χλμ. Εθνικής Οδού Κατερίνης Θεσσαλονίκης
Κατερίνη

Ταχυδρομική Διεύθυνση:
ΤΘ : 91
60100, Κατερίνη

Τηλ: +30 23510 36036
Φαξ: +30 23510 45630
Web: www.kollias-doors.gr

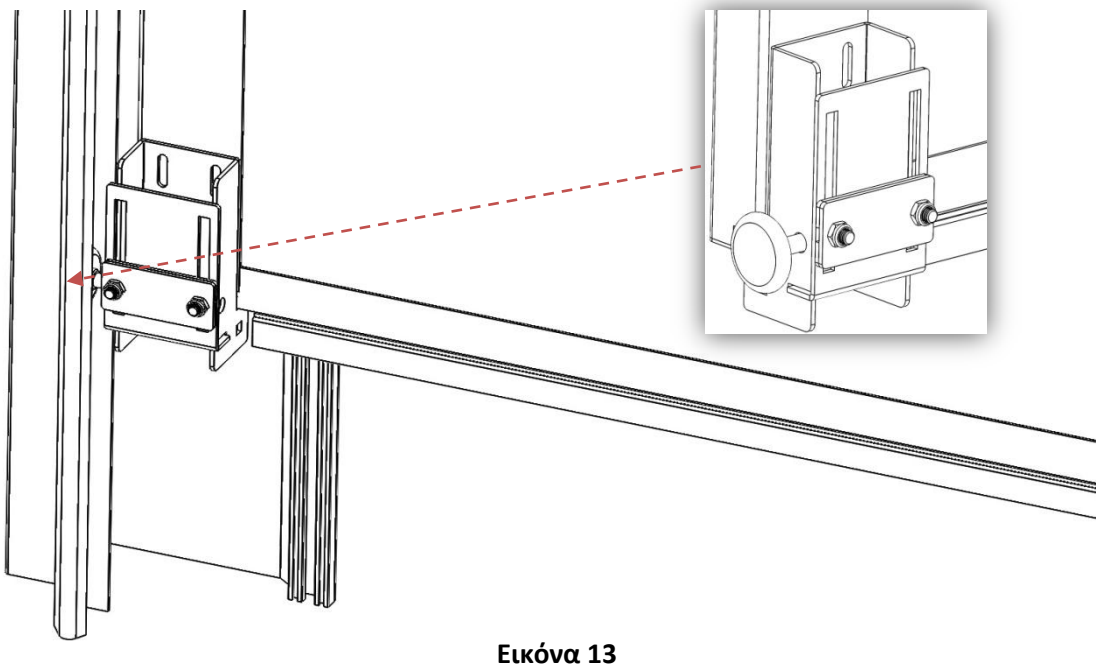

Εικόνα 13

<u>Βήμα 11 : Προσαρμογή των Ιμάντων στο Σύστημα Ανίχνευσης Τάνυσης Ιμάντα</u>

Θέτουμε τον κινητήρα σε λειτουργία, ώστε περιστρεφόμενος ο άξονας να ξετυλίξει τους ιμάντες. Πιάνουμε την άκρη του ιμάντα και τον περνάμε πίσω από το κυλινδρικό στοιχείο του συστήματος ανίχνευσης τάνυσης του ιμάντα (εικόνα 14) και κατόπιν τον αφήνουμε να ξετυλιχτεί.

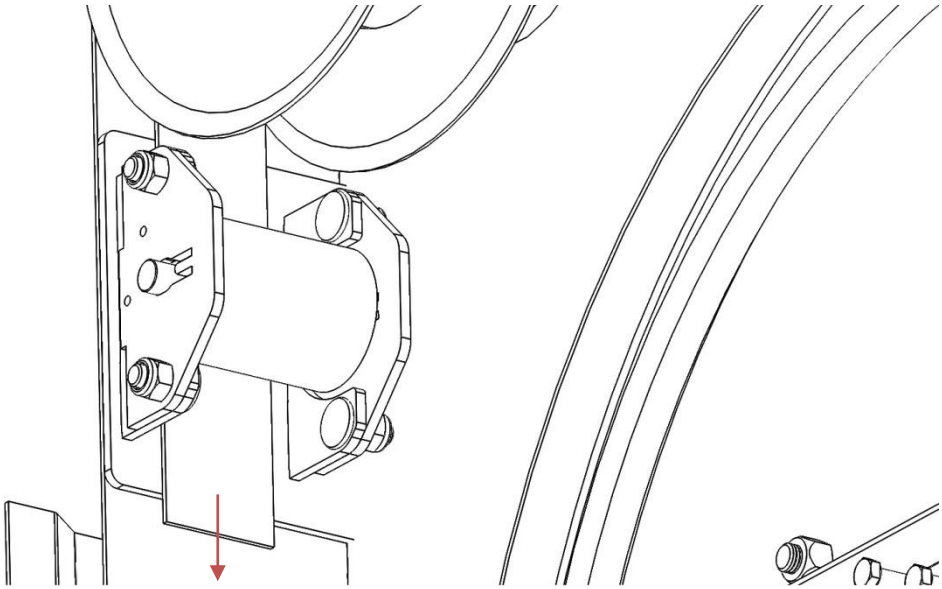

Εικόνα 14

<u>Διεύθυνση :</u>
3°χλμ. Εθνικής Οδού Κατερίνης Θεσσαλονίκης
Κατερίνη

<u>Ταχυδρομική Διεύθυνση:</u>
ΤΘ : 91
60100, Κατερίνη

Τηλ: +30 23510 36036
Φαξ: +30 23510 45630
Web: www.kollias-doors.gr

Βήμα 12 : Τοποθέτηση Ενδιάμεσων Μεντεσέδων

Τοποθετούμε τους ενδιάμεσους μεντεσέδες (εικόνα 15), προσέχοντας το μικρό το σκέλος να έχει φορά προς τα κάτω και τους βιδώνουμε στο πάνελ. Κατόπιν τοποθετούμε νέο φύλλο πάνελ και εκτελούμε την διαδικασία που περιγράφεται στο βήμα 9, μέχρι και το ανώτερο φύλλο της πόρτας, στο οποίο σημειώνεται μια μικρή διαφοροποίηση στον τύπο των άνω ακριανών μεντεσέδων.

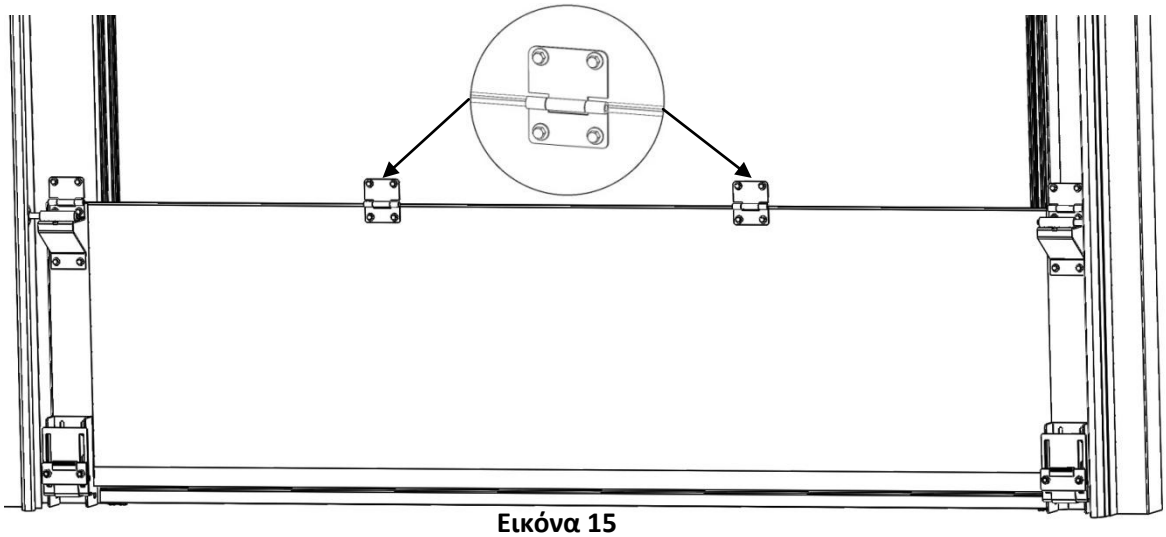

Εικόνα 15

Βήμα 13 : Τοποθέτηση Άνω Ακριανών Μεντεσέδων

Στο ανώτερο φύλλο πάνελ τοποθετούνται μόνο οι ακριανοί και όχι οι ενδιάμεσοι μεντεσέδες, όπως απεικονίζεται στην εικόνα 16.

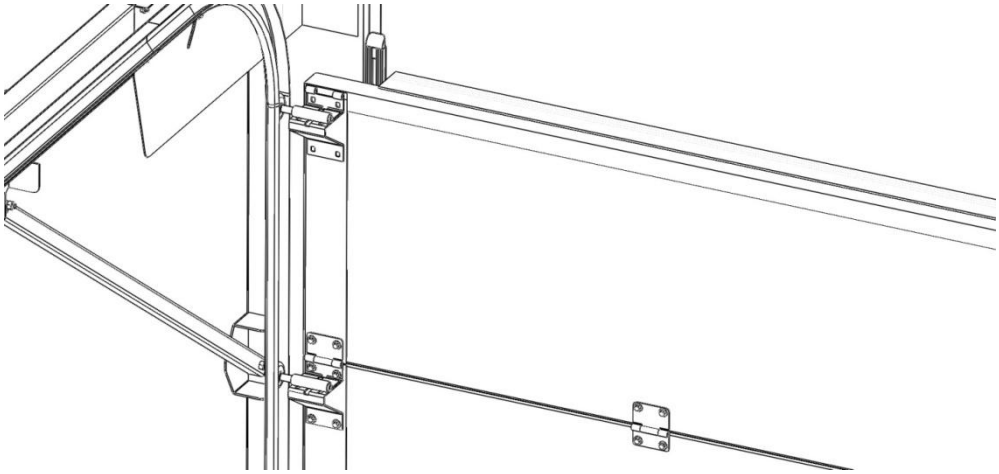

Εικόνα 16

Διεύθυνση :
3ο χλμ. Εθνικής Οδού Κατερίνης Θεσσαλονίκης
Κατερίνη

Ταχυδρομική Διεύθυνση:
ΤΘ : 91
60100, Κατερίνη

Τηλ: +30 23510 36036
Φαξ: +30 23510 45630
Web: www.kollias-doors.gr

Βήμα 14 : Πρόσδεση των Ιμάντων στο Σύστημα Ασφάλισης Ιμάντα

Αρχικά θέτουμε τον κινητήρα σε αντίθετη περιστροφή, προκειμένου να τυλίξουμε ένα τμήμα του ιμάντα, αφήνοντας μήκος ίσο με την απόσταση από τον άξονα έως το δάπεδο και επιπλέον 40cm.
Κατόπιν οδηγούμε τον ιμάντα μεταξύ των ελασμάτων ασφάλισης (εικόνα 17), και τον σταθεροποιούμε χωρίς να προβούμε σε σύσφιγξη των κοχλιών. Στην συνέχεια αφήνουμε το φύλλο του πάνελ να κινηθεί προς τα κάτω και να έρθει σε επαφή με το έδαφος.

Τεντώνουμε τον κάθε ιμάντα με την ίδια δύναμη και τον ασφαλίζουμε μεταξύ των ελασμάτων σφίγγοντας τα παξιμάδια. Ελέγχουμε εάν η πόρτα είναι αλφαδιασμένη και εκτελούμε δοκιμή ομοιόμορφης κίνησης. Σε περίπτωση ανομοιομορφίας στην κίνηση ανύψωσης, χαλαρώνουμε τον ιμάντα που προκαλεί προπορεία και επαναλαμβάνουμε τον έλεγχο.

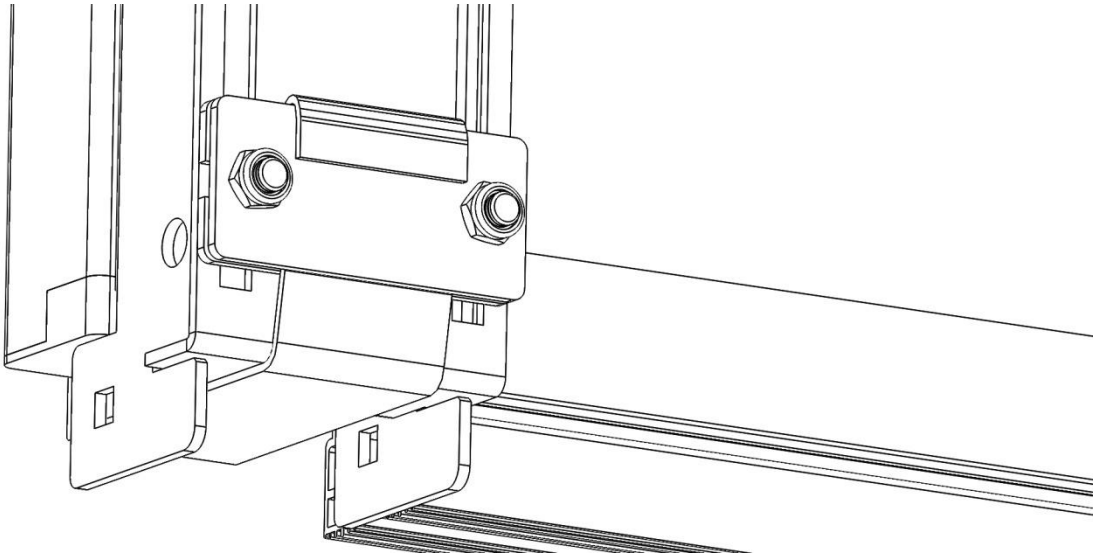

Εικόνα 17

Βήμα 15 : Ρύθμιση Τερματικών

Εφόσον έχουμε προβεί στην στήριξη των οριζόντιων οδηγών, ανεβάζουμε την πόρτα σταδιακά έως ότου βρεθούμε στην επιθυμητή θέση. Στην θέση αυτή πρέπει να ρυθμίσουμε ώστε ο αριστερά δρομέας, που ελέγχει την άνοδο, να πιέζει την αντίστοιχη επαφή (εικόνα 18). Για την μετακίνηση του δρομέα με το χέρι απαιτείται να ξεσφιχτεί ο κοχλίας ασφάλισης, παρέχοντας με αυτό τον τρόπο την δυνατότητα ελεύθερης περιστροφής του. Μετά την ολοκλήρωση της προηγούμενης διαδικασίας σφίγγουμε ξανά τον κοχλία, περιστρέφοντας τον με το χέρι και όχι με την χρήση εργαλείου. Στην συνέχεια κατεβάζουμε την πόρτα και την ανεβάζουμε εκνέου, με σκοπό να ελέγξουμε ότι η προηγούμενη ρύθμιση του τερματικού είναι ακριβής. Σε περίπτωση όπου αυτό δεν συμβαίνει τότε προχωρούμε σε διόρθωση και επαναλαμβάνουμε την διαδικασία.

Διεύθυνση :
3ο χλμ. Εθνικής Οδού Κατερίνης Θεσσαλονίκης
Κατερίνη

Ταχυδρομική Διεύθυνση:
ΤΘ : 91
60100, Κατερίνη

Τηλ: +30 23510 36036
Φαξ: +30 23510 45630
Web: www.kollias-doors.gr

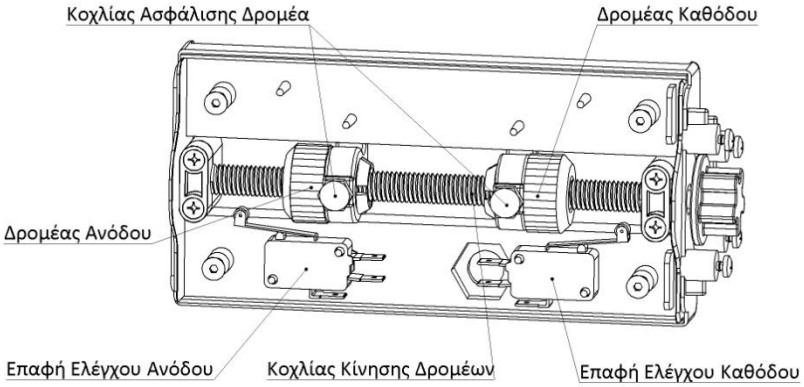

Εικόνα 18

Μετά την ολοκλήρωση της ρύθμισης του ανω τερματικού, ξεκινάμε την διαδικασία για τον ορισμό της κάτω θέσης της πόρτας. Πιέζοντας το κομβίο της καθόδου παρατηρούμε ότι οι δρομείς του τερματικού κινούνται προς τα δεξιά (εικόνα 18). Κατεβάζουμε την πόρτα έως ότου έρθει σε επαφή με το δάπεδο και η σιαγόνα του συστήματος αυτόματου κλειδώματος τερματίσει. Στην θέση αυτή πρέπει να ρυθμίσουμε ώστε δεξιά δρομέας, που ελέγχει την κάθοδο, να πιέζει την αντίστοιχη επαφή. Στην συνέχεια ανεβάζουμε την πόρτα και την κατεβάζουμε εκνέου, με σκοπό να ελέγξουμε ότι η προηγούμενη ρύθμιση του τερματικού είναι ακριβής. Σε περίπτωση όπου αυτό δεν συμβαίνει τότε προχωρούμε σε διόρθωση και επαναλαμβάνουμε την διαδικασία.

ΧΕΙΡΟΚΙΝΗΤΗ ΛΕΙΤΟΥΡΓΙΑ ΒΙΟΜΗΧΑΝΙΚΗΣ ΠΟΡΤΑΣ

Για την χειροκίνητη λειτουργία της βιομηχανικής πόρτας ο κινητήρας είναι εφοδιασμένος είτε με σύστημα υποδοχής μανιβέλας, είτε με παλάγκο και αλυσίδα. Η χειροκίνητη λειτουργία να γίνεται μόνο σε περιπτώσεις που απαιτείται. Οι συνηθέστερες αιτίες διακοπής λειτουργίας της πόρτας είναι :

1. Διακοπή Ρεύματος
2. Πτώση Τάσης
3. Αστοχία Ηλεκτρικής Ασφάλειας
4. Ηλεκτρική βλάβη κυκλώματος ή κινητήρα

Κατά την διάρκεια της χειροκίνητης λειτουργίας τα τερματικά θέτονται εκτός λειτουργίας. Συνεπώς απαιτείται ιδιαίτερη προσοχή τόσο στο κατέβασμα, όσο και το ανέβασμα της πόρτας. Σε καμία περίπτωση δεν πρέπει να υπερβούμε τα όρια λειτουργίας της πόρτας, διότι θα προκληθεί ζημιά στους διακόπτες των τερματικών.

Διεύθυνση :
3ο χλμ. Εθνικής Οδού Κατερίνης Θεσσαλονίκης
Κατερίνη

Ταχυδρομική Διεύθυνση:
ΤΘ : 91
60100, Κατερίνη

Τηλ: +30 23510 36036
Φαξ: +30 23510 45630
Web: www.kollias-doors.gr

Για την χειροκίνητη ανύψωση ή κάθοδο της πόρτας θα απαιτηθεί αρκετά μεγάλος αριθμός περιστροφών, λόγο της ύπαρξης του μειωτήρα.

Σε περίπτωση που επιθυμείτε χειροκίνητη λειτουργία της πόρτας, τότε **τοποθετώντας** και **πιέζοντας την μανιβέλα** ή **περιστρέφοντας** την **αλυσίδα** επέρχεται αυτόματη διακοπή του ρεύματος. Το στοιχείο αυτό υποδηλώνεται οπτικά με το σβήσιμο της λυχνίας.

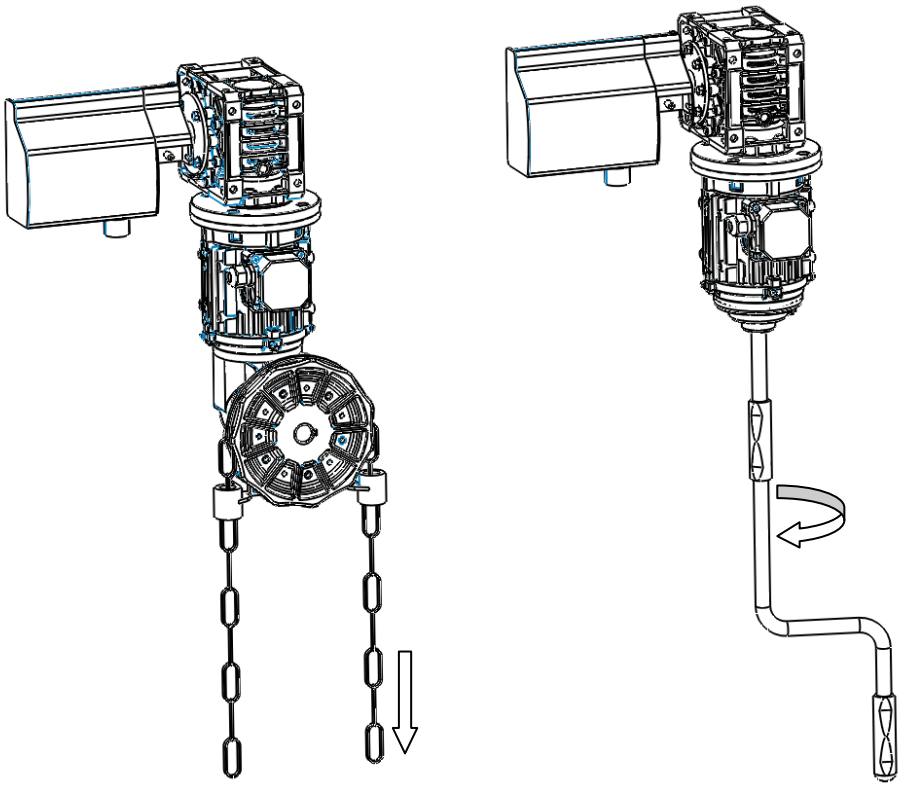

Εικόνα 19

Για να ενεργοποιήσετε εκ νέου το ηλεκτρικό κύκλωμα της πόρτας, στην περίπτωση χρήσης μανιβέλας, πρέπει να την απομακρύνεται από την υποδοχή ελέγχοντας ταυτόχρονα το άναμμα της λυχνίας. Εάν κάτι τέτοιο δεν επιτευχθεί τότε ενδεχομένως ο διακόπτης που βρίσκεται εντός της υποδοχής της μανιβέλας, να μην έχει επιστρέψει στην αρχική του θέση. Τοποθετήστε και πάλι την μανιβέλα και με ήπιες κινήσεις προσπαθήστε να ξεμπλοκάρετε τον διακόπτη.

Στην περίπτωση της χρήσης παλάγκου με αλυσίδα, για να επανέρθει η πόρτα στην αυτόματη λειτουργία, πρέπει να περιστρέψουμε την τροχαλία του παλάγκου κατά την αντίθετη φορά, από την αρχική φορά περιστροφής. Προσοχή η αντίθετη περιστροφή της αλυσίδας θα πρέπει να είναι ήπια (ελάχιστα εφαρμοζόμενη δύναμη), ώστε να ενεργοποιηθεί το ηλεκτρικό κύκλωμα της πόρτας.

Διεύθυνση :
3ο χλμ. Εθνικής Οδού Κατερίνης Θεσσαλονίκης
Κατερίνη

Ταχυδρομική Διεύθυνση:
ΤΘ : 91
60100, Κατερίνη

Τηλ: +30 23510 36036
Φαξ: +30 23510 45630
Web: www.kollias-doors.gr

Σημείωση 1 : Σε όλες τις ηλεκτρικές σπαστές πόρτες το ηλεκτρονικό κύκλωμα διαθέτει σύστημα αυτόματης ανόδου, σε αντίθεση με την κάθοδο, η οποία επιτυγχάνεται με παρατεταμένη πίεση του χειριστηρίου. Για τον λόγο αυτό συνίσταται ιδιαίτερη προσοχή στην ρύθμιση του άνω τερματικού, ενώ παράλληλα προτείνεται η ρύθμιση να γίνεται σε χαμηλότερο σημείο από το άνω όριο των οδηγών, με σταδιακή μετατόπιση του δρομέα.

Σημείωση 2 : Για την ορθή λειτουργία και ασφάλιση της πόρτας, απαιτείται το δάπεδο με το οποίο έρχεται σε επαφή το λάστιχο στεγάνωσης να είναι επίπεδο και καθαρό.

Σημείωση 3 : Τα φωτοκύτταρα τοποθετούνται σε ύψος περίπου 50cm από το έδαφος. Ιδιαίτερη προσοχή απαιτείται, ώστε το ύψος τοποθέτησης των φωτοκύτταρων να είναι ακριβώς το ίδιο και στους δύο κατακόρυφους οδηγούς.

Σημείωση 4 : Φωτοκύτταρα χρησιμοποιούνται μόνο στην περίπτωση που η πόρτα είναι εξοπλισμένη με τηλεχειρισμό.

Διεύθυνση :
3ο χλμ. Εθνικής Οδού Κατερίνης Θεσσαλονίκης
Κατερίνη

Ταχυδρομική Διεύθυνση:
ΤΘ : 91
60100, Κατερίνη

Τηλ: +30 23510 36036
Φαξ: +30 23510 45630
Web: www.kollias-doors.gr